UNILED SL AC Zugpendel (Fixation de la suspension réglable)

Hauteur réglable, flexible, avec un éclairage intense

Suspension réglable UNILED SL AC Zugpendel est le luminaire plafonnier à l'éclairage intense suspendu à deux suspensions réglables en hauteur avec un câble en spirale qui permet un éclairage flexible d'un poste de travail. La manipulation est particulièrement facile : Après l'installation au plafond et la connexion, le luminaire LED est descendu vers le bas ou monté vers le haut à l'aide d'une suspension réglable à crochet. La possibilité de régler l'intensité de l'éclairage individuellement en modifiant la hauteur en fonction des besoins est très appréciée notamment sur petits postes de travail manuels ou dans les laboratoires.

La technologie

- La technologie de l'éclairage intense par LED avec un abat-jour microprismatique qui ne fragment pas et connexion 230V AC à partir du point de transfert au plafond
- Suspension au plafond au moyen d'une suspension réglable en hauteur

Vos avantages

- Ambiance productive grâce à la lumière blanche du jour
- Intensité de l'éclairage variable par réglage de la hauteur
- Éclairage homogène sans projection d'ombres ou l'éblouissement
- Excellente reproduction des couleurs et des contrastes

Domaines d'utilisation[1]

- Postes d'assemblage et de travail manuel dans les ateliers artisanaux et dans les laboratoires dentaires et les bijouteries
- Postes de travail et postes d'inspection dans le laboratoire

Constructions

- Trois longueurs des luminaires : 570 mm, 1 070 mm, 1570 mm
- Deux longueurs pour faire descendre des suspensions réglables : de 74 cm à 190 cm et de 34 cm à 130 cm

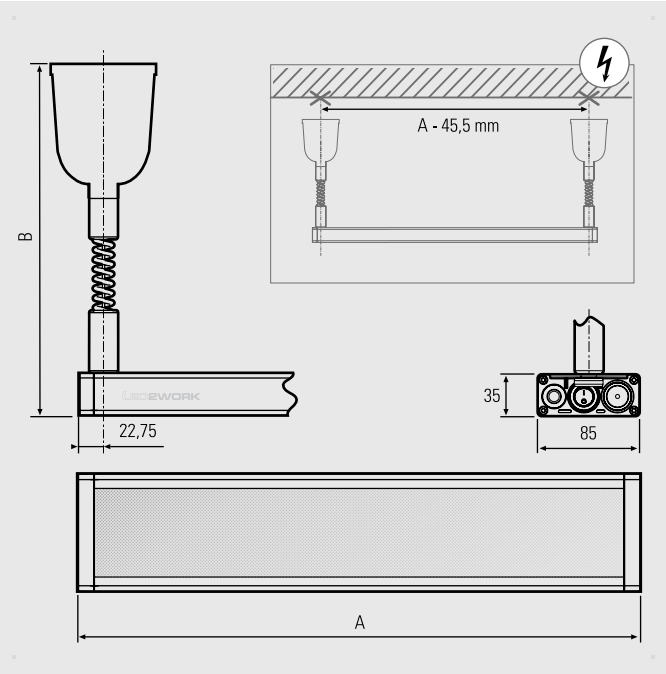

[1] Ne convient pas aux machines avec des composants rotatifs ou applications de caméra

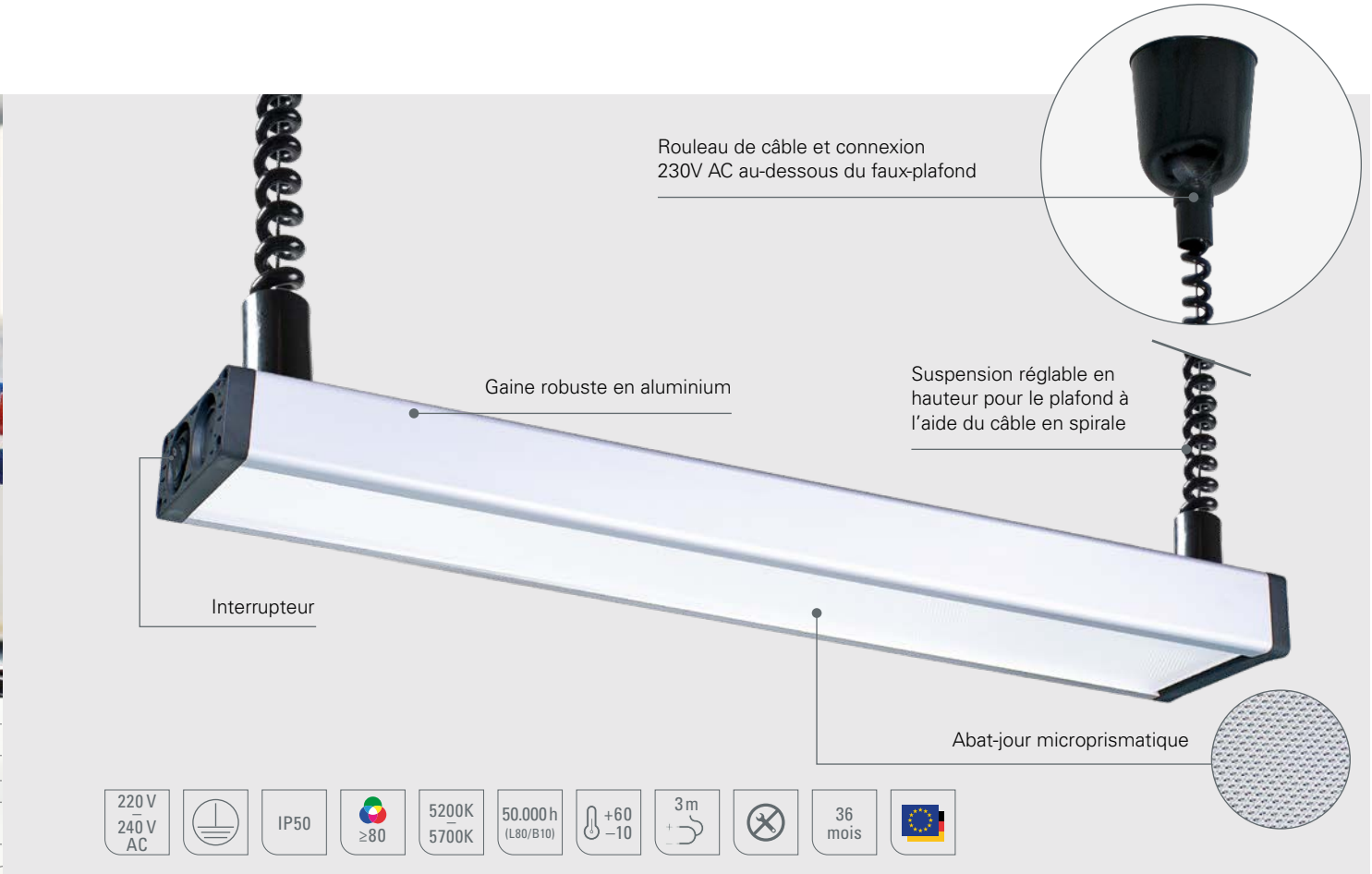

L'intensité de la lumière dans un espace de travail est à régler en descendant ou en montant la suspension réglable UNILED SL CA. En plus des trois longueurs des luminaires, il est également possible de faire un choix entre trois longueurs différentes de la suspension réglable lors de la sélection d'un luminaire LED.

UNILED SL AC, suspension réglable, 5 200–5700 K	N° art.	A	B	Focale	E_{max}*	Flux lumineux des lampes	Puissance	Raccordement
UNILED SL AC suspension réglable, cache à microprismes	110914-82	570 mm	~740... 1900 mm	100°	649 lx	2060 lm	~17 W	220-240V AC
UNILED SL AC suspension réglable, cache à microprismes	110914-83	1070 mm	~740... 1900 mm	100°	1224 lx	5120 lm	~34 W	220-240V AC
UNILED SL AC suspension réglable, cache à microprismes	110914-84	1570 mm	~740... 1900 mm	100°	1567 lx	6180 lm	~51 W	220-240V AC

UNILED SL AC, suspension réglable, 5 200–5700 K	N° art.	A	B	Focale	E_{max}*	Flux lumineux des lampes	Puissance	Raccordement
UNILED SL AC suspension réglable, cache à microprismes	110914-85	570 mm	~340... 1300 mm	100°	649 lx	2060 lm	~17 W	220-240V AC
UNILED SL AC suspension réglable, cache à microprismes	110914-86	1070 mm	~340... 1300 mm	100°	1224 lx	5120 lm	~34 W	220-240V AC
UNILED SL AC suspension réglable, cache à microprismes	110914-87	1570 mm	~340... 1300 mm	100°	1567 lx	6180 lm	~51 W	220-240V AC

* Éclairement maximal, champ de mesure Ø 100 cm x 100 cm pour une distance de 100 cm