NOUVEAUTÉ

FIELDLED EVO

Fait pour des environnements difficiles

FIELDLED EVO est le plus puissant luminaire pour machines de notre portefeuille, il est fait pour les environnements difficiles : Les copeaux, l'huile et les liquides ne peuvent pas altérer le luminaire. Des microprismes sous le verre trempé de sécurité permettent d'obtenir une meilleure diffusion de la lumière. Le carter étanche en aluminium, associé au verre de sécurité, assure une protection IP élevée. Selon la version, le raccordement est situé sur la face frontale ou à l'arrière. Le luminaire dispose également de canaux de vissage à l'arrière pour la fixation.

La technologie

- Équipement LED à forte densité - extrêmement performant
- Technologie Light-Forming et protection anti-éblouissement avec microprismes
- Dissipation de chaleur vers l'arrière via le corps en aluminium

Vos avantages

- Émission de lumière sur toute la largeur du luminaire
- Éclairage homogène, sans scintillement ni UV et IR
- Résistant à l'huile et résistant aux projections de copeaux
- Efficacité lumineuse permanente, car aucune inflammation d'huile ou de lubrifiants réfrigérants sur la surface d'émission de lumière

Domaines d'utilisation

- Machines et installations grand volume
- Machines à commande, machines-outils et machines à fraiser

Constructions

- Largeur de 96 mm en quatre longueurs, largeur de 150 mm en deux longueurs
- Raccordement à l'avant ou à l'arrière selon la version

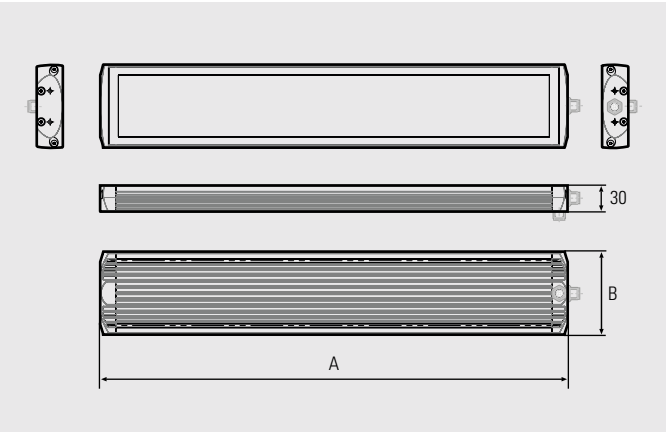

M12-A à l'arrière

M12-A à l'avant

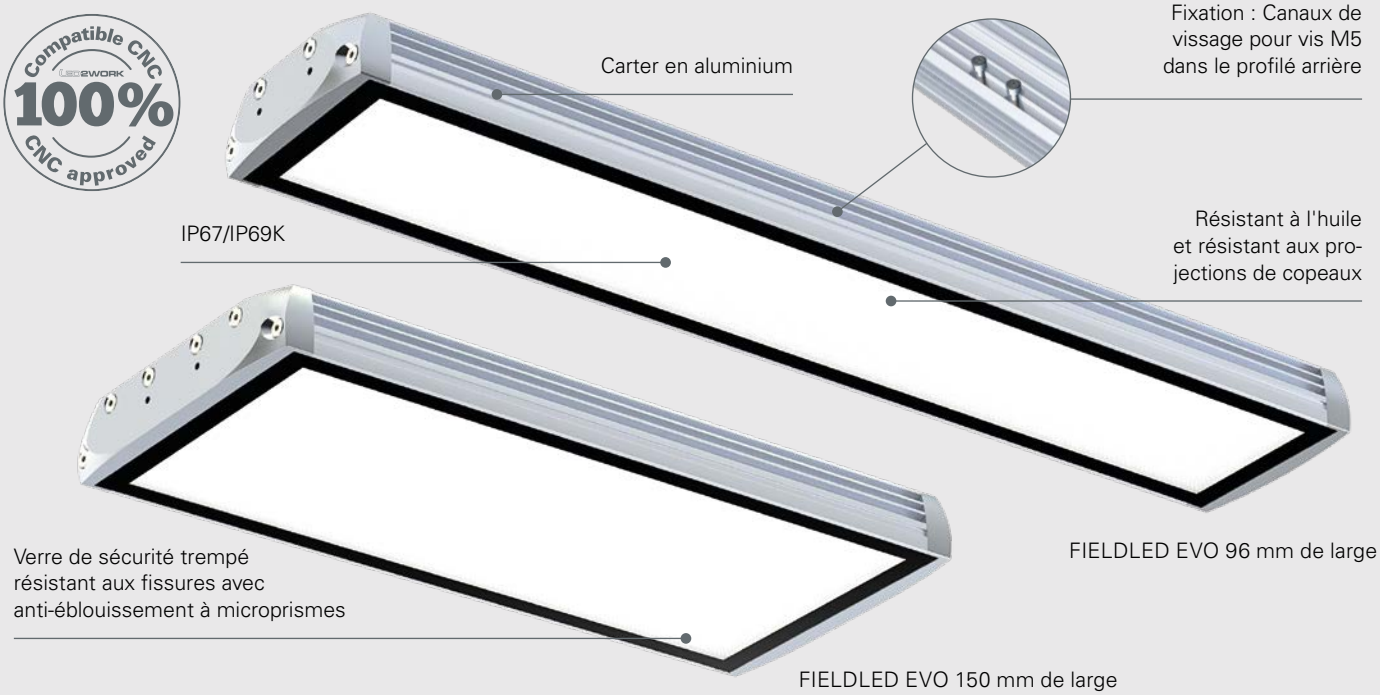

FIELDLED EVO Aufbau, 5200–5700K	N° art.	Longueur (A)	Largeur (B)	Focale	Flux lumineux des lampes	Puissance	Raccordement
FIELDLED EVO 280_96 Aufbau, M12-A à l'avant	153010-01	280 mm	96 mm	100°	3000 lm	~19 W	24V DC
FIELDLED EVO 280_96 Aufbau, M12-A à l'arrière	153010-02	280 mm	96 mm	100°	3000 lm	~19 W	24V DC
FIELDLED EVO 540_96 Aufbau, M12-A à l'avant	153110-01	540 mm	96 mm	100°	6000 lm	~39 W	24V DC
FIELDLED EVO 540_96 Aufbau, M12-A à l'arrière	153110-02	540 mm	96 mm	100°	6000 lm	~39 W	24V DC
FIELDLED EVO 790_96 Aufbau, M12-A à l'avant	153210-01	790 mm	96 mm	100°	9000 lm	~58 W	24V DC
FIELDLED EVO 790_96 Aufbau, M12-A à l'arrière	153210-02	790 mm	96 mm	100°	9000 lm	~58 W	24V DC
FIELDLED EVO 1040_96 Aufbau, M12-A à l'avant	153310-01	1040 mm	96 mm	100°	12000 lm	~78 W	24V DC
FIELDLED EVO 1040_96 Aufbau, M12-A à l'arrière	153310-02	1040 mm	96 mm	100°	12000 lm	~78 W	24V DC
FIELDLED EVO 370_150 Aufbau, M12-A à l'avant	153410-01	370 mm	150 mm	100°	6700 lm	~43 W	24V DC
FIELDLED EVO 370_150 Aufbau, M12-A à l'arrière	153410-02	370 mm	150 mm	100°	6700 lm	~43 W	24V DC
FIELDLED EVO 702_150 Aufbau, M12-A à l'avant	153510-01	702 mm	150 mm	100°	13400 lm	~86 W	24V DC
FIELDLED EVO 702_150 Aufbau, M12-A à l'arrière	153510-02	702 mm	150 mm	100°	13400 lm	~86 W	24V DC

Alimentation électrique, boîtiers de variation et matériel de raccordement, voir les accessoires

Valeur de puissance maximale d'éclairage E_{max}, voir fiches techniques

Accessoires	N° art.
FIELDLED EVO Équerre de fixation, V2A, plate, 1 paire	210200-20
Équerre de fixation, V2A, orientable à 150°, 1 paire, pour FIELDLED EVO 96 mm de large	210200-21
Équerre de fixation, V2A, orientable à 150°, 1 paire, pour FIELDLED EVO 150 mm de large	210200-22

210200-20

210200-21/210200-22