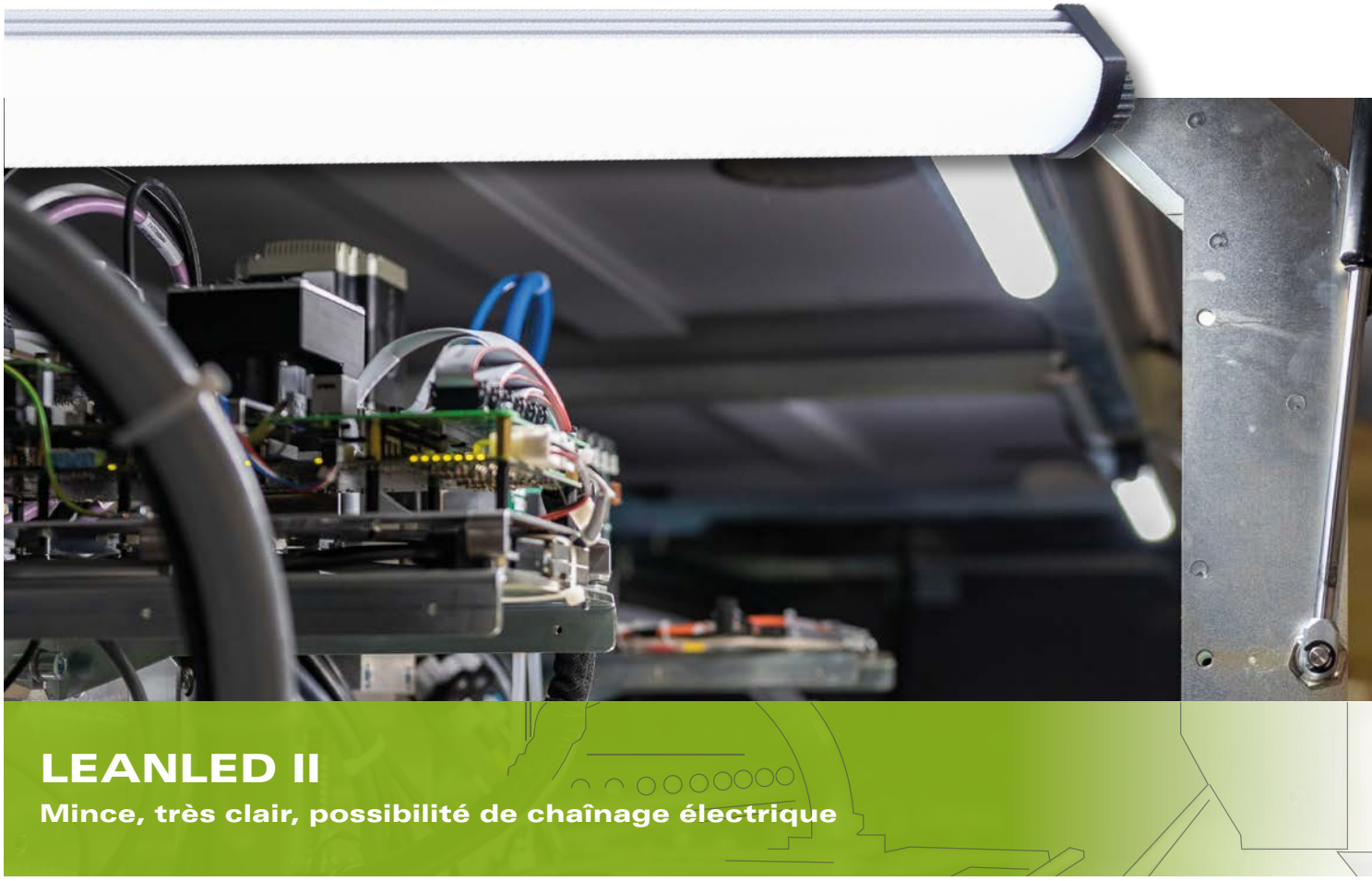

LEANLED II

Mince, très clair, possibilité de chaînage électrique

Grâce à sa construction extrêmement compacte (25 x 30 mm), LEANLED II peut s'utiliser dans pratiquement chaque salle des machines sans projection de copeaux ni fluide d'usinage (IP54). Un cache en polycarbonate protège les puces LED de la poussière et des éclaboussures. Le chaînage électrique permet de réaliser des installations en toute simplicité et dans les meilleurs délais, qui sont en mesure d'éclairer de vastes surfaces de production de façon homogène et uniforme.

La technologie

- Luminaire LED mince à faible encombrement, 25 mm de hauteur seulement
- Cache transparent ou blanc opale en polycarbonate, incassable et anti-éclats
- La chaleur est dissipée vers l'arrière grâce au corps de base en aluminium

Vos avantages

- Éclairage homogène et sans papillotement
- Luminaire LED très puissant
- Éclairage homogène avec protection anti-éblouissement blanc opale
- Exécutions cascadables et donc avec possibilité de chaînage électrique – pour alimenter simplement plusieurs luminaires avec un seul câble.

Domaines d'utilisation

- Pour machines et équipements exigus
- Automates, machines de pliage, presses de découpe convoyeurs
- Menuiserie
- Logistique et de nombreuses autres applications

Constructions

- 7 longueurs : 180 mm, 260 mm, 350 mm, 520 mm, 760 mm, 1 020 mm, 1 520 mm
- Disponible avec cache transparent ou protection anti-éblouissement blanc opale
- Solution individuelle ou chaînage électrique

24V DC | III | IP54 | ≥85 | 5200K – 5700K | 60.000 h (L80/B10) | M12 | +60 –10 | OPTION | 36 mois

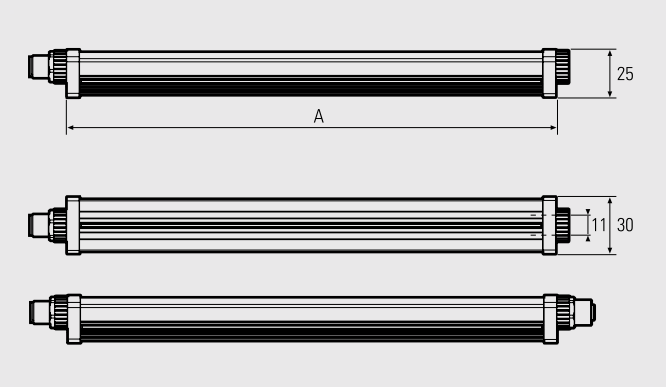

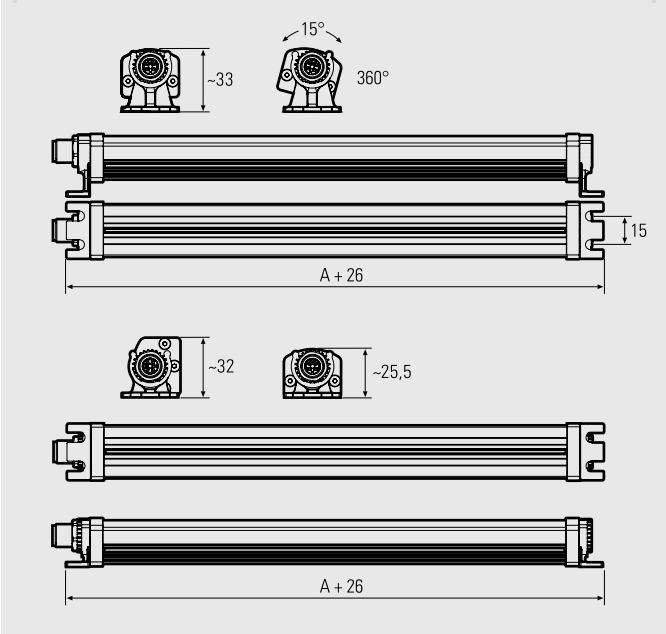

Rotation par incréments de 15°

Fixation plan

2 paires des supports du luminaire font la partie de la livraison

LEANLED II, 5 200–5 700K	N° art.	Longueur (A)	Focale	E_{max}*	Flux lumineux des lampes	Puissance	Raccordement
LEANLED II, cache transparent	111010-01	180 mm	120°	232 lx	630 lm	~4 W	24V DC
LEANLED II, cache transparent	111010-02	260 mm	120°	350 lx	945 lm	~6 W	24V DC
LEANLED II, cache transparent	111010-03	350 mm	120°	461 lx	1260 lm	~8 W	24V DC
LEANLED II, cache transparent	111010-04	520 mm	120°	680 lx	1890 lm	~13 W	24V DC
LEANLED II, cache transparent	111010-05	760 mm	120°	953 lx	2835 lm	~19 W	24V DC
LEANLED II, cache transparent	111010-06	1020 mm	120°	1219 lx	3780 lm	~24 W	24V DC
LEANLED II, cache transparent	111010-07	1520 mm	120°	1588 lx	5670 lm	~37 W	24V DC
LEANLED II, protection anti-éblouissement blanc opale	111010-11	180 mm	120°	160 lx	630 lm	~4 W	24V DC
LEANLED II, protection anti-éblouissement blanc opale	111010-12	260 mm	120°	241 lx	945 lm	~6 W	24V DC
LEANLED II, protection anti-éblouissement blanc opale	111010-13	350 mm	120°	318 lx	1260 lm	~8 W	24V DC
LEANLED II, protection anti-éblouissement blanc opale	111010-14	520 mm	120°	471 lx	1890 lm	~13 W	24V DC
LEANLED II, protection anti-éblouissement blanc opale	111010-15	760 mm	120°	658 lx	2835 lm	~19 W	24V DC
LEANLED II, protection anti-éblouissement blanc opale	111010-16	1020 mm	120°	840 lx	3780 lm	~24 W	24V DC
LEANLED II, protection anti-éblouissement blanc opale	111010-17	1520 mm	120°	1089 lx	5670 lm	~37 W	24V DC

LEANLED II, cascadable, 5 200–5 700K	N° art.	Longueur (A)	Focale	E_{max}*	Flux lumineux des lampes	Puissance	Raccordement
LEANLED II, cache transparent, cascadable	111010-21	180 mm	120°	232 lx	630 lm	~4 W	24V DC
LEANLED II, cache transparent, cascadable	111010-22	260 mm	120°	350 lx	945 lm	~6 W	24V DC
LEANLED II, cache transparent, cascadable	111010-23	350 mm	120°	461 lx	1260 lm	~8 W	24V DC
LEANLED II, cache transparent, cascadable	111010-24	520 mm	120°	680 lx	1890 lm	~13 W	24V DC
LEANLED II, cache transparent, cascadable	111010-25	760 mm	120°	953 lx	2835 lm	~19 W	24V DC
LEANLED II, cache transparent, cascadable	111010-26	1020 mm	120°	1219 lx	3780 lm	~24 W	24V DC
LEANLED II, cache transparent, cascadable	111010-27	1520 mm	120°	1588 lx	5670 lm	~37 W	24V DC
LEANLED II, protection anti-éblouissement blanc opale, cascadable	111010-31	180 mm	120°	160 lx	630 lm	~4 W	24V DC
LEANLED II, protection anti-éblouissement blanc opale, cascadable	111010-32	260 mm	120°	241 lx	945 lm	~6 W	24V DC
LEANLED II, protection anti-éblouissement blanc opale, cascadable	111010-33	350 mm	120°	318 lx	1260 lm	~8 W	24V DC
LEANLED II, protection anti-éblouissement blanc opale, cascadable	111010-34	520 mm	120°	471 lx	1890 lm	~13 W	24V DC
LEANLED II, protection anti-éblouissement blanc opale, cascadable	111010-35	760 mm	120°	658 lx	2835 lm	~19 W	24V DC
LEANLED II, protection anti-éblouissement blanc opale, cascadable	111010-36	1020 mm	120°	840 lx	3780 lm	~24 W	24V DC
LEANLED II, protection anti-éblouissement blanc opale, cascadable	111010-37	1520 mm	120°	1089 lx	5670 lm	~37 W	24V DC

* Éclairement maximal, champ de mesure Ø 100 cm x 100 cm pour une distance de 100 cm

Possibilité de brancher plusieurs luminaires en cascade grâce au câblage traversant (chaînage électrique). La consommation électrique totale ne doit pas dépasser 4A DC par température ambiante de max. +40°C.

Livré avec 2 paires de supports de montage | blocs d'alimentation, variateurs d'intensité et matériau d'installation voir les accessoires

Accessoires	N° art.
Pince à ressort, acier galvanisé, 1 paire	210200-07
Pince à ressort avec aimant, 1 paire	210200-08

210200-07

210200-08

Luminaires LED pour des sites de travail, des machines et l'industrie

TOUS LES PRODUITS SONT AUSSI DANS LA BOUTIQUE EN LIGNE

Boutique en ligne officielle B2B

shop.led2work.com

LED2WORK INTELLIGENCE IN LIGHT
Recherché
Mon compte
Suggestion

Sélection rapide | Prix justes | Directement du fabricant