## LED-Maschinenleuchte

| | |
|---|---|
| **Artikel-Nr.** | 118010-12 |
| **EAN:** | 4260556622842 |
| **Modell:** | TUBELED_40 II ECO, kaskadierbar |

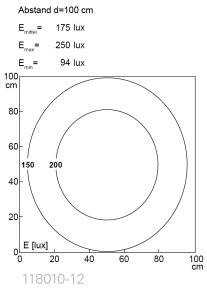


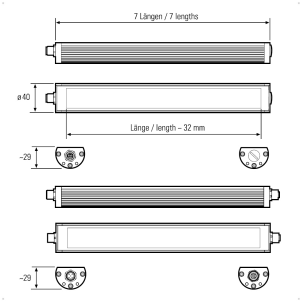


| | |
|---|---|
| Bestell-Nr.: | 118010-12 |
| Modell: | TUBELED_40 II ECO, kaskadierbar |
| Bauform: | LED Aufbau Maschinenleuchte |
| Leuchtmittel: | SMD LED |
| Lampenleistung: | ~4 W |
| Lampenlichtstrom: | 668 lm |
| Lampenlichtausbeute: | ~155 lm/W |
| Lichtverteilung: | Light Forming Technolology |
| Lichtfarbe: | Tageslichtweiß (5200 - 5700K) |
| Anschlusswert Leuchte: | 24V DC ± 10% |
| Anschluss Leuchte: | M12 A-kodiert |
| Schutzart: | IP67/IP69K |
| Schutzklasse: | III |
| Entblendung: | Diffusor ESG |
| Abstrahlwinkel: | 100° |
| Betriebstemperatur: | -30... +70 °C |
| Farbwiedergabe (Ra): | > 85 |
| Lampenlebensdauer: | > 60.000 h (L80/B10) |
| Material Gehäuse: | Aluminium |
| Material Abdeckung: | Sicherheitsglas, 4 mm |
| Höhe [B] x Breite [C]: | 29 mm x 40 mm |
| Länge [A]: | 190 mm |
| Gewicht: | 260 g |
| Bruttogewicht: | 450 g |
| Risikogruppe (DIN EN 62471): | freie Gruppe |
| Kennzeichnungen: | CE, UKCA, ETL Listed (5003526) |
| Dimmbar: | optional über Zubehör |
| Befestigungszubehör: | optional |
| Gefertigt in: | Deutschland |
| Besonderheit: | hochtemperaturbeständig, kaskadierbar |



LED2WORK GmbH | Stuttgarter Straße 13 A | 75179 Pforzheim | Germany
T: +49 7231 44920-00 | info@led2work.com | www.led2work.com |
Shop.led2work.com