LED Zugpendelleuchte

Artikel-Nr.	150714-05
EAN:	4260556625775
Modell:	PROFILED Zugpendel

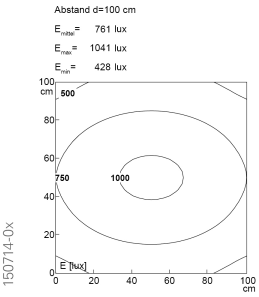

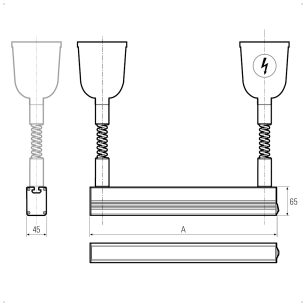

Bestell-Nr.:	150714-05
Modell:	PROFILED Zugpendel
Bauform:	Profilleuchte mit Zugpendelabhängung
Leuchtmittel:	SMD LED
Lampenleistung:	~23 W
Lampenlichtstrom:	3674 lm
Lampenlichtausbeute:	~155 lm/W
Lichtverteilung:	direkt
Lichtfarbe:	Tageslichtweiß (5200 - 5700K)
Anschlusswert Leuchte:	90-305V AC ± 10%, 50-60 Hz
Betriebsgerät:	integriert
Anschluss Leuchte:	1 Paar Zugpendel, Deckenübergabepunkt, offene Kabelen-den
Schutzart:	IP40
Schutzklasse:	I
Entblendung:	Mikroprismen
Abstrahlwinkel:	100°
Betriebstemperatur:	-10... +45 °C
Farbwiedergabe (Ra):	>85
Lampenlebensdauer:	> 60.000 h (L80/B10)
Material Gehäuse:	Aluminium
Material Abdeckung:	Kunststoff
Höhe [B] x Breite [C]:	65 mm x 45 mm
Länge [A]:	1000 mm
Zugpendel Auszugsbereich:	~900 mm - 1800 mm
Gewicht:	3000 g
Bruttogewicht:	3650 g
Risikogruppe (DIN EN 62471):	freie Gruppe
Kennzeichnungen:	CE, UKCA
Befestigungszubehör:	optional
Gefertigt in:	Deutschland

LED2WORK GmbH | Stuttgarter Straße 13 A | 75179 Pforzheim | Germany
T: +49 7231 44920-00 | info@led2work.com | www.led2work.com |
Shop.led2work.com