FIELDLED II

Lichtstark, unverwüstlich, unauffällig

Standardisierte Anschlüsse und ihre ideale Passform machen die FIELDLED II zur perfekten Maschinenleuchte. Sie wurde für raue Produktionsumgebungen entwickelt – Öl, Wasser, Späne, KSS und Emulsionen können ihr nichts anhaben. Das gefrostete ESG ist durch Verklebung fest mit dem Aluminiumgehäuse verbunden. Die mitgelieferte FKM Dichtung (Viton®) stellt die Dichtigkeit zwischen der Leuchte und der Maschinenumhausung sicher. Unverwüstlichkeit in Perfektion.

Die Technik

- Kein Einbrennen von KSS oder Emulsionen auf der Leuchtfläche durch Wärmeabführung über Aluminiumkörper nach hinten
- Flach aufbauende Installation
- Kompakte LED Bestückung innen – extrem leistungsstark
- Schutzart IPX9K
- Light-Forming Technologie

Ihre Vorteile

- Lichtaustritt über gesamte Leuchtenbreite
- Weitstrahlend, homogene Ausleuchtung, flimmerfrei ohne UV- und IR-Anteil
- Keine Ansammlung von Spänen auf und an der Leuchte
- Dauerhafte Lichtausbeute, da kein Einbrennnen von Öl oder KSS in das Glas

Einsatzbereiche

- großvolumige Anlagen und Maschinen
- CNC Maschinen, Werkzeugmaschinen
- Fräsmaschinen, Flachschleifmaschinen

Ausführungen

- 4 Längen verfügbar (300 mm, 560 mm, 810 mm, 1060 mm)
- Befestigung mittels M6 Senkkopfschrauben

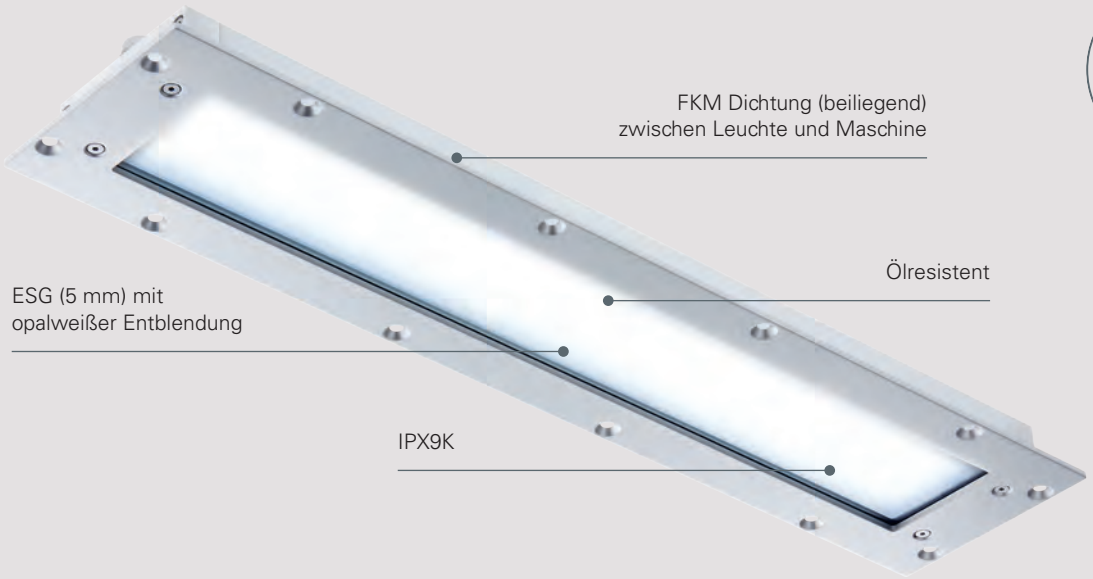

CNC geeignet 100% CNC approved

24V DC | III | IPX9K | 100 % CNC | ≥85 | 5200K – 5700K | 60.000 h (L70/B10) | M12 | +55 –30 | OPTION | 36 Monate

FIELDLED Einbau, 5200–5700K	Art.Nr.	Länge (A)	Optik	E_{mittel}*	E_{max}*	Lichtstrom	Leistung	Anschluss
FIELDLED II Einbau	113010-11	300 mm	120°	699 lx	1004 lx	ca. 1800 lm	20 W	24V DC
FIELDLED II Einbau	113110-11	560 mm	120°	1196 lx	1673 lx	ca. 3240 lm	36 W	24V DC
FIELDLED II Einbau	113210-11	810 mm	120°	1687 lx	2247 lx	ca. 5040 lm	56 W	24V DC
FIELDLED II Einbau	113310-11	1060 mm	120°	2091 lx	2679 lx	ca. 6480 lm	72 W	24V DC

Netzteile, Dimmboxen und Anschlussmaterial siehe Zubehör

* Mittlere und maximale Beleuchtungsstärke, Messfeld 100 cm x 100 cm bei 100 cm Abstand

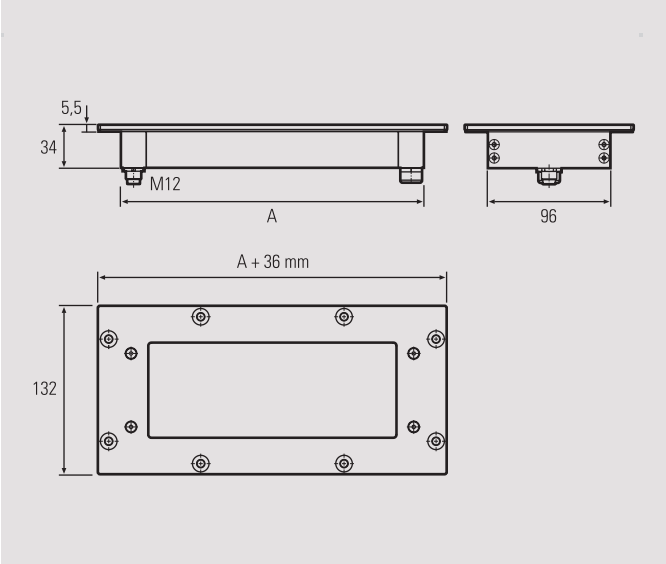

Rückseite
M12 Steckverbinder

Rückseite Dichtung
und Entlüftungsventil

2019_0905_Einzelseiten: 5. 6. 2019, 04:35